BRONAL S.A.
Sívori 4.861, (B1605AVC) Munro, Bs. As.
Tel.: (011) 4762-0067 / Fax: interno 125
E-mail: ventas@bronal.com
www.bronal.com

BASES DE MORSAS PARA CABLES DE ACERO

BASES DE MORSAS DE SUSPENSION PARA CABLES DE ACERO (hilo de guardia)

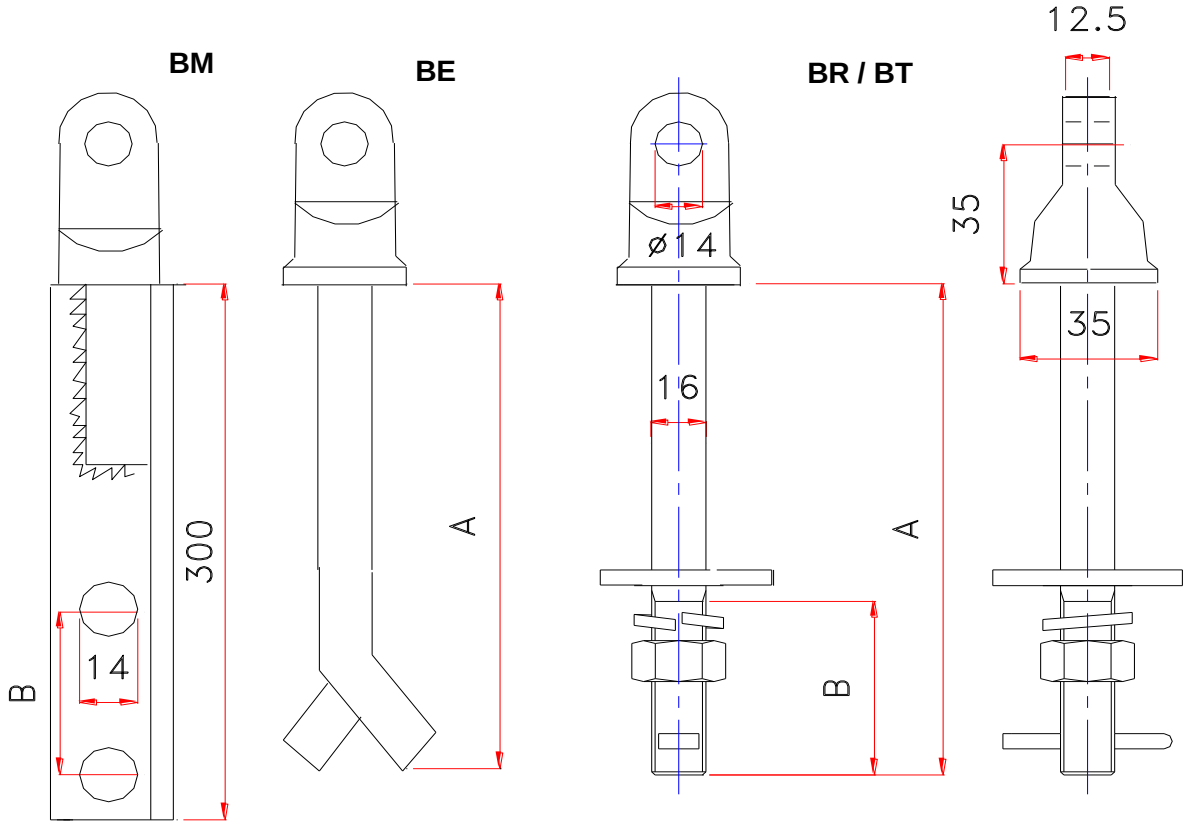

Modelo	A	B	Peso Kg
BM	300	100	0,80
BE	170	----	0,45
BR	170	70	0,55
BT	65	55	0,45

USO PARA

- **BM:** abulonar a poste de madera.
- **BE:** empotrar en cima de poste de hormigón.
- **BR:** roscar a ménsula de hormigón.
- **BT:** roscar a placa de torre metálica.

Medidas en milímetros excepto las indicadas expresamente
Acabados superficiales, s/anexo 06. Cincado en caliente s/IRAM-NIME 20022. Tolerancias s/anexo 08
La Empresa se reserva el derecho de modificación sin previo aviso

Fecha: 11-03-13	Nº
Edición: 2013/00	**2.110**