BRONAL S.A.
Sívori 4.861, (B1605AVC) Munro, Bs. As.
Tel.: (011) 4762-0067 / Fax: interno 125
E-mail: ventas@bronal.com
www.bronal.com

HOROUILLAS CON OJAL Y CON BADAJO

HORQUILLA CON OJAL PLANO

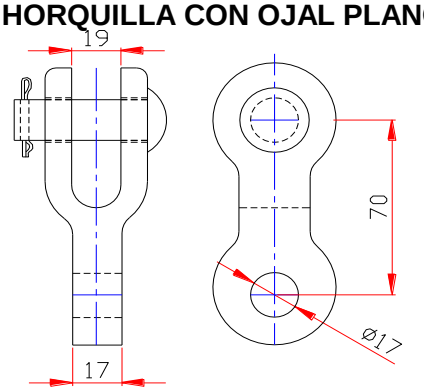

Modelo	CRMT daN	Peso Kg
HO-16	> 8.500	0,50

HORQUILLA CON OJAL A 90º

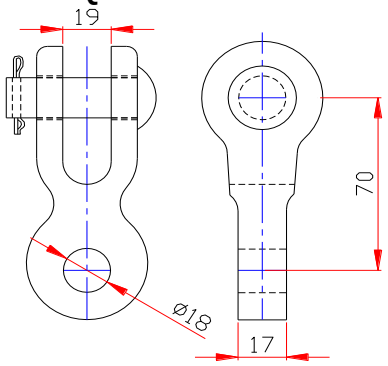

Modelo	CRMT daN	Peso Kg
HO-16/90	> 8.500	0,50

HORQUILLA CON BADAJO

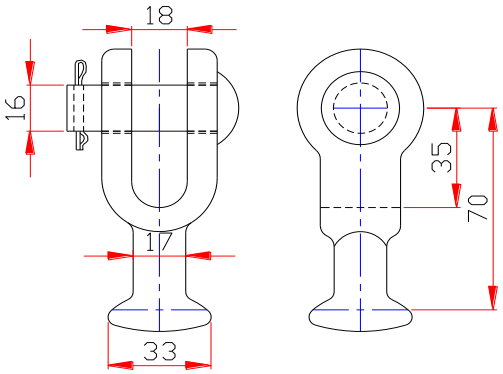

Modelo	Chaveta	CRMT daN	Peso Kg
HB-16	bronce	> 6.300	0,45

OJAL CON BADAJO

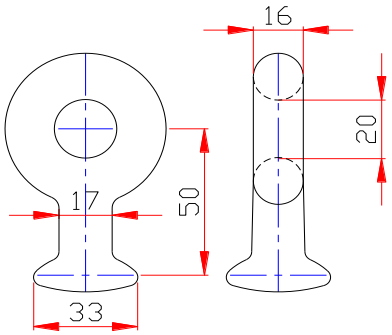

OB-16

GANCHO CON BADAJO

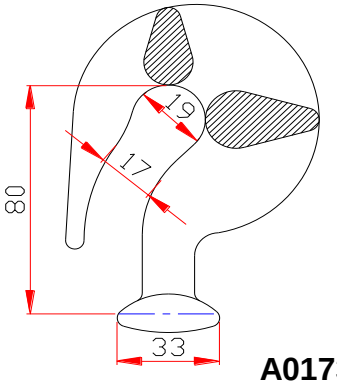

A0173

Modelo	CRMT daN	Peso Kg
OB-16	> 5.500	0,25
OB-16F	> 10.000	
A0173	> 4.000	0,58

OJAL DOBLE PLANO

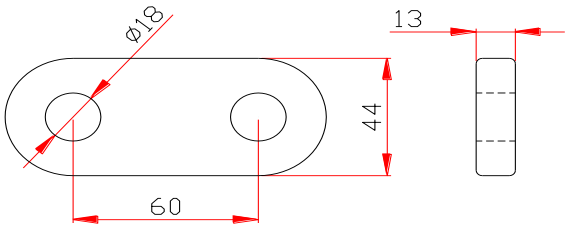

Modelo	CRMT daN	Peso Kg
P1	> 10.500	0,50

OJAL DOBLE A 90º

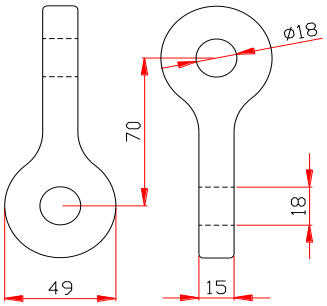

Modelo	CRMT daN	Peso Kg
P/90	> 10.500	0,40

CRMT :Carga de rotura mínima a la tracción

Medidas en milímetros excepto las indicadas expresamente
Acabados superficiales, s/anexo 06. Cincado en caliente s/IRAM-NIME 20022. Tolerancias s/anexo 08
La Empresa se reserva el derecho de modificación sin previo aviso

Fecha: 11-03-13	Nº
Edición: 2013/00	**2.050**