BRONAL S.A.
Sívori 4.861, (B1605AVC) Munro, Bs. As.
Tel.: (011) 4762-0067 / Fax: interno 125
E-mail: ventas@bronal.com
www.bronal.com

ANILLOS CON BADAJO Y CON OJAL

ANILLOS CON BADAJO

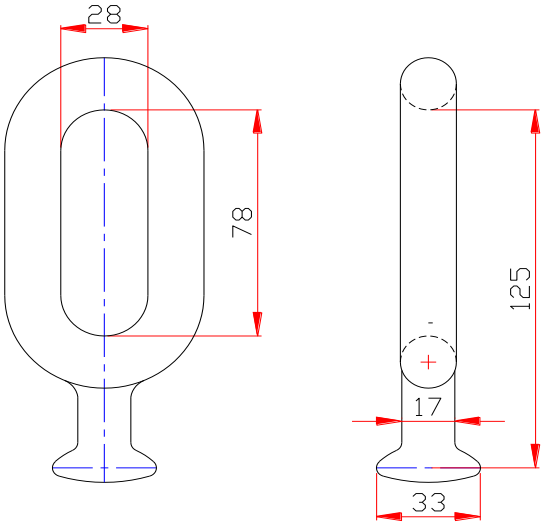

Modelo	CRMT daN	Peso Kg
AB-16	> 6.300	0,50
AB-16F	> 10.000	

ANILLO CON BADAJO, APTO PARA PROTECCIONES

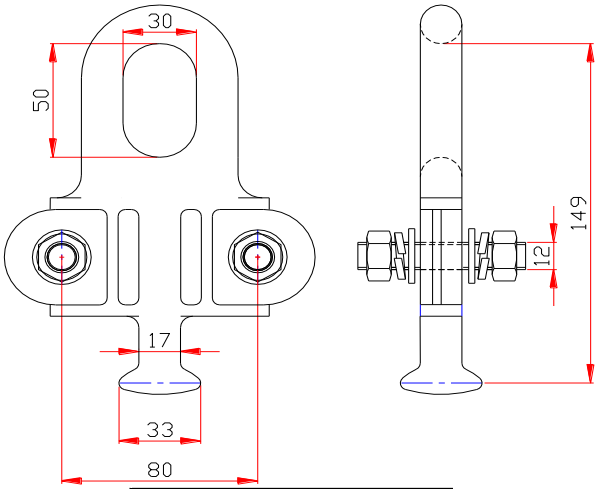

Modelo	CRMT daN	Peso Kg
ABR	> 6.300	1,10

ANILLOS CON OJAL PLANO

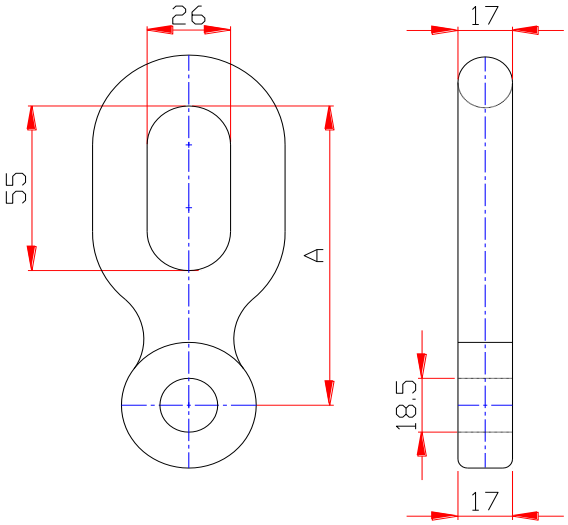

Modelo	CRMT daN	A	Peso Kg
AO-16	> 8.100	80 / 100	0,50
AO-16F	> 10.500	100	

ANILLO CON OJAL A 90°

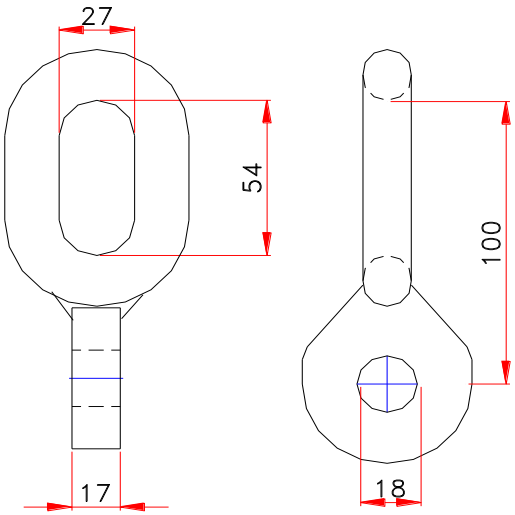

Modelo	CRMT daN	Peso Kg
AO-16/90	> 8.100	0,50

CRMT :Carga de rotura mínima a la tracción

Medidas en milímetros excepto las indicadas expresamente
Acabados superficiales, s/anexo 06. Cincado en caliente s/IRAM-NIME 20022. Tolerancias s/anexo 08
La Empresa se reserva el derecho de modificación sin previo aviso

Fecha: 11-03-13	Nº
Edición: 2013/00	**2.040**