BRONAL S.A.
Sívori 4.861, (B1605AVC) Munro, Bs. As.
Tel.: (011) 4762-0067 / Fax: interno 125
E-mail: ventas@bronal.com
www.bronal.com

SECCIONADORES TIPO LIRA

SECCIONADORES UNIPOLARES A CUCHILLAS PARA FUSIBLES TIPO LIRA 400 - 630 A

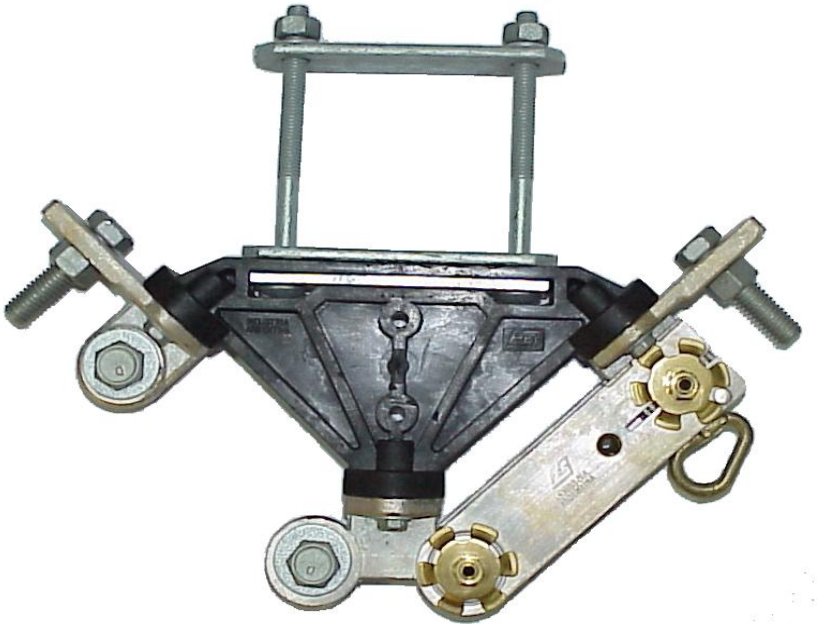

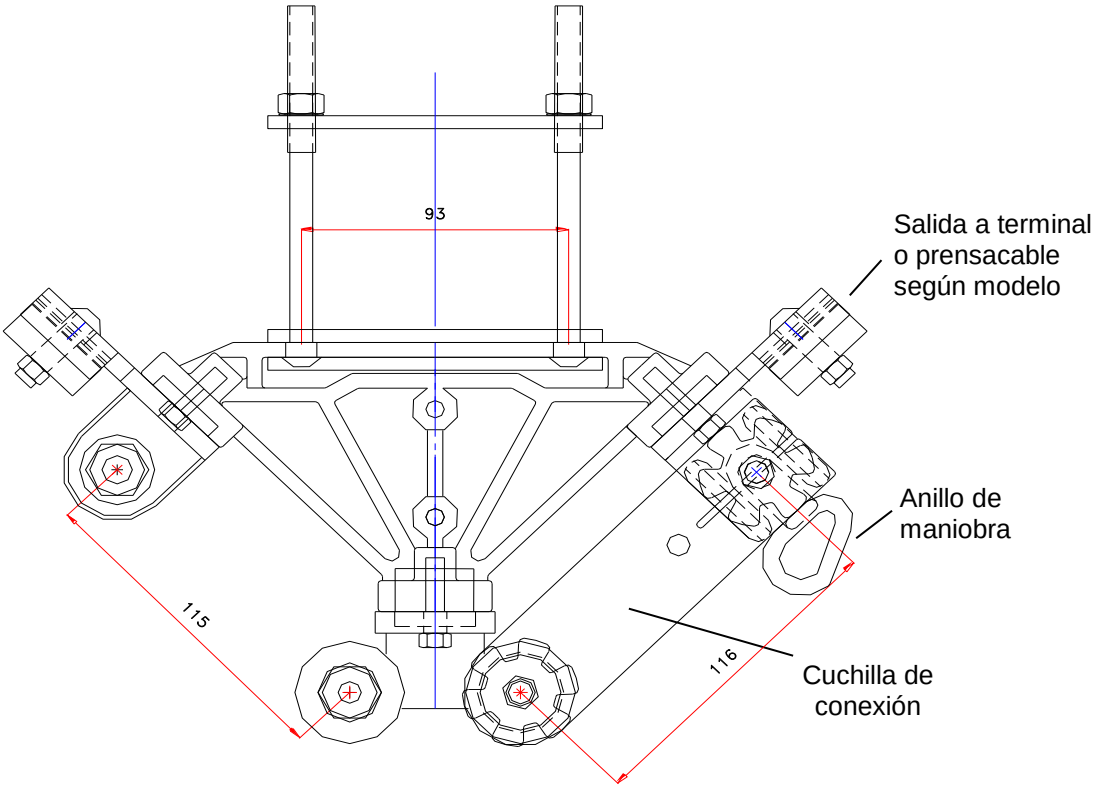

Modelo	Corriente	Tensión	Ø bulón	Conexión mediante	Peso Kg
SCL-630	630 A	0 - 500 V	12,70	terminal	2,10
SCL-400	400 A		9,50	prensacable	2,20

Tipos de fijacion	
Modelo	Sobre cruceta de
SCMS	madera
SCHS	hormigón

Fecha: 11-03-13	Nº
Edición: 2013/00	**1.130**

La Empresa se reserva el derecho de modificación sin previo aviso